MONTAGEZEICHNUNG-VERBINDUNGSKREUZ
FÜR DACHTRAGENDE STÄNDER H10/15

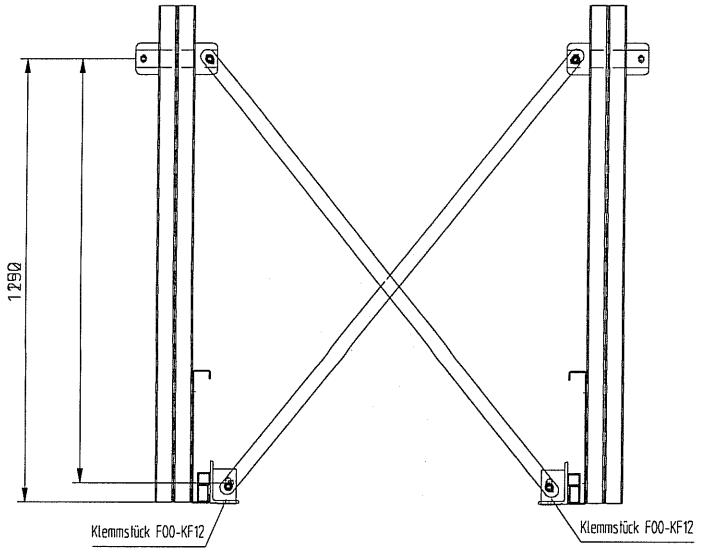

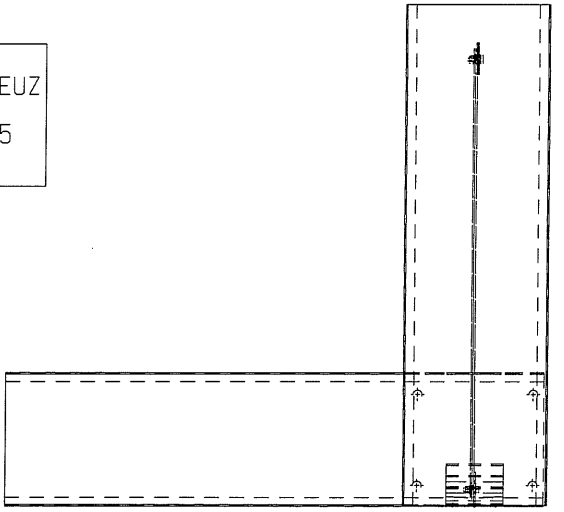

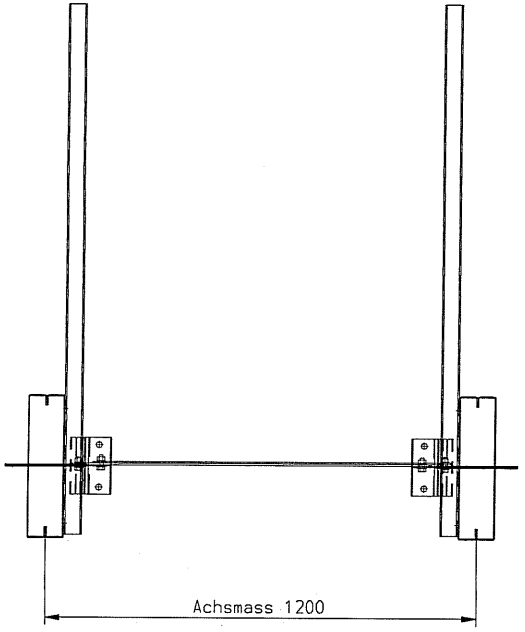

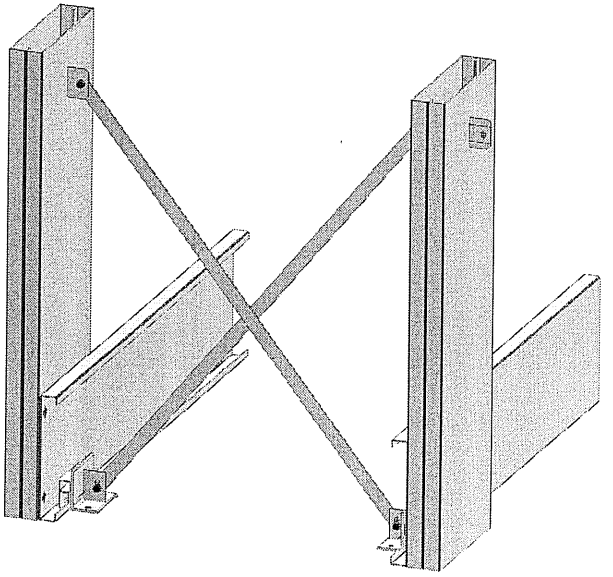

ELVEDL						Maßstab 1:10	Gewicht:
				Bearb.	Datum 25.02.2008	Name ak	Montagezeichnung-Sockel
				Gepr.			Für Klemmstück HRZ10/15
				Norm			
				DIN EN ISO 9001			A-100000-100-004-00
Zust.	Änderung	Datum	Name	Urspr.		Ers. f.:	Ers. d.:

Blatt 1 Bl.

15.06.2011